T.i.S АРМАТУРА

PN 10 - Art. A012 TIS

НОЖЕВОЙ ЗАТВОР ДВУСТОРОНИИЙ
С НЕВЫДВИЖНЫМ ШТОКОМ
PH 10

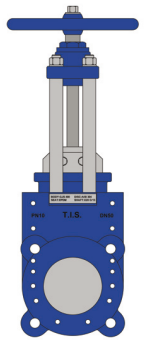

ПРИМЕНЕНИЕ:
Подача и распределение воды, обработка сточных и канализационных вод.

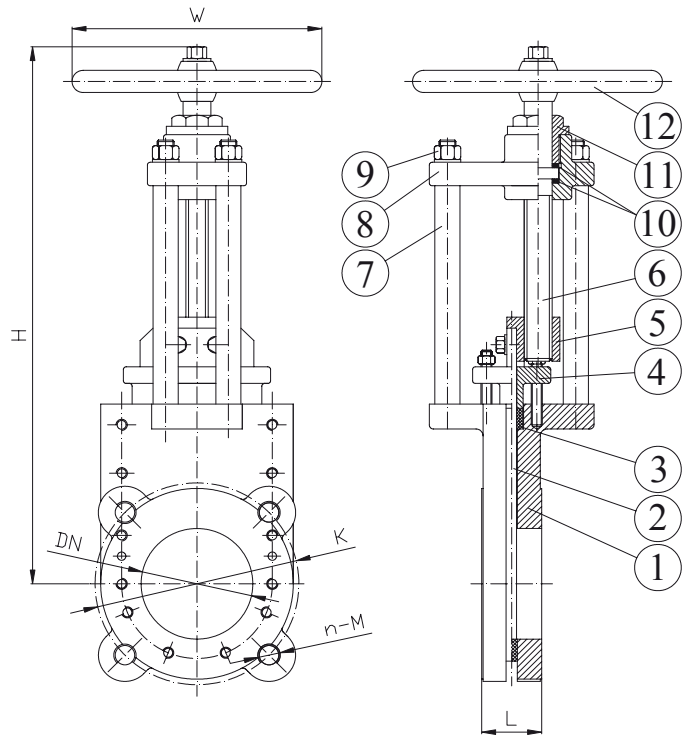

СТАНДАРТНОЕ ИСПОЛНЕНИЕ:	EN 1171
ВНЕШНИЙ ВИД:	EN 558-1 Serie20
ФЛАНЦЫ:	EN 1092-2
ПРОТЕСТИРОВАНО:	EN 12266
РАБОЧАЯ ТЕМПЕРАТУРА.:	EPDM ≤ 120°C

РАБОЧЕЕ ДАВЛЕНИЕ:

DN50-150 PN 10	**DN300 PN 5**	**DN450 PN 2.5**
DN200 PN 8	**DN350 PN 4**	**DN500 PN 2**
DN250 PN 6	**DN400 PN 3**	**DN600 PN1.5**

DN	K	n-M	L	H	W	W (kg)
50	125	4-M16	43	290	180	13
65	145	4-M16	46	295	180	16
80	160	8-M16	46	320	200	21
100	180	8-M16	52	365	250	26
125	210	8-M16	56	405	300	32
150	240	8-M20	56	478	300	44
200	295	8-M20	60	545	350	70
250	350	12-M20	68	692	400	97
300	400	12-M20	78	785	500	140
350	460	16-M20	78	892	500	207
400	515	16-M24	102	998	600	250
450	565	20-M24	114	1422	600	300
500	620	20-M24	127	1565	600	340
600	725	20-M27	154	1700	600	450

	ДЕТАЛЬ	МАТЕРИАЛЫ
1	КОРПУС	GJS 400
2	РЕЖУЩАЯ ПЛАСТИНА	НЕРЖ. СТАЛЬ AISI 304
3	САЛЬНИК	РЕЗИНА EPDM
4	КОРОБКА САЛЬНИКА	GJS 400
5	ШТОКОВАЯ ГАЙКА	ЛАТУНЬ
6	ШТОК	НЕРЖ. СТАЛЬ AISI 304
7	ОПОРА	НЕРЖАВЕЮЩАЯ СТАЛЬ
8	КРЫШКА, КОЖУХ	GJS 400
9	ГАЙКА	НЕРЖАВЕЮЩАЯ СТАЛЬ
10	ШАЙБА	ПОЛИТЕТРАФТОРЭТИ-ЛЕН
11	КОРОБКА САЛЬНИКА	ЛАТУНЬ
12	ШТУРВАЛ	GJS 400

АНТИКОРОЗИЙНАЯ ЗАЩИТА:
Все чугунные поверхности покрыты эпоксидной смолой небесно-голубого цвета, толщиной минимум 250µm.